Line

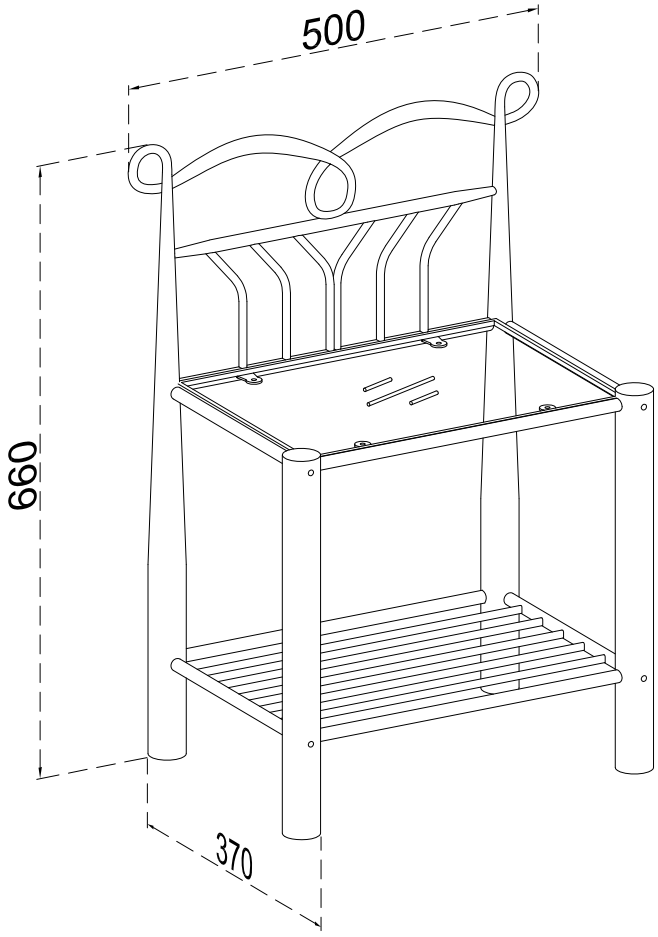

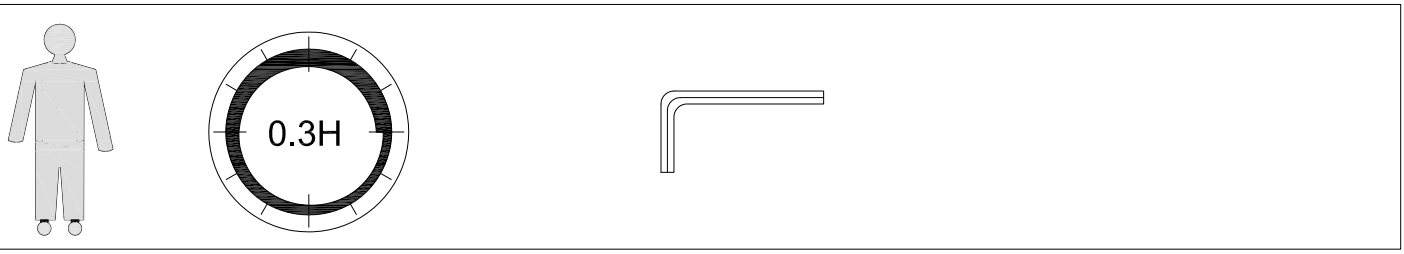

Line

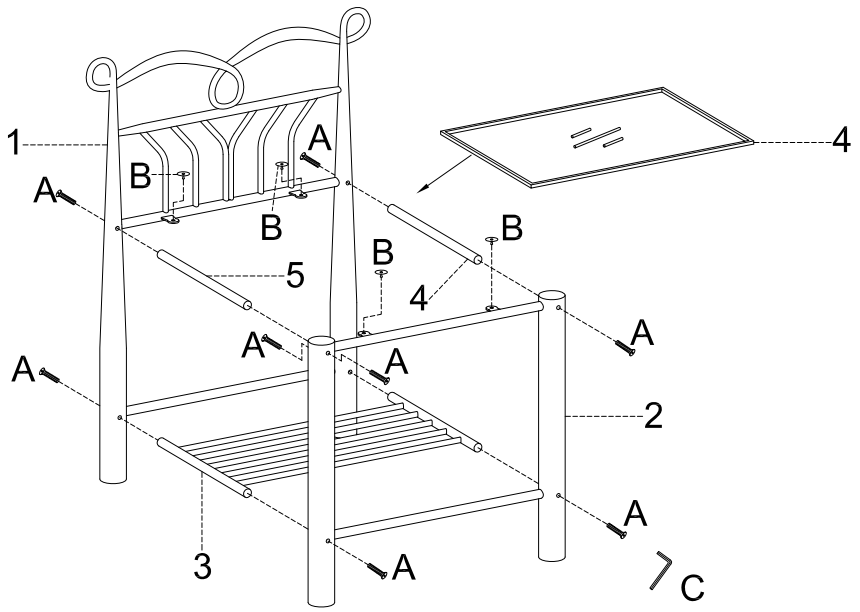

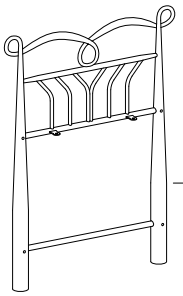

1 （x1）

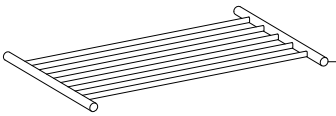

3 （x1）

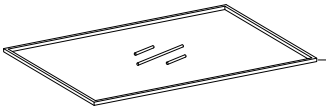

4 （x1）

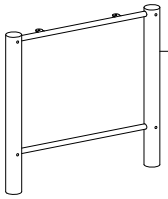

2 （x1）

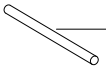

5 （x2）

6.3X55mm	Φ18mm	4mm
A X 8	B X 4	C X 1

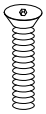

Line

1

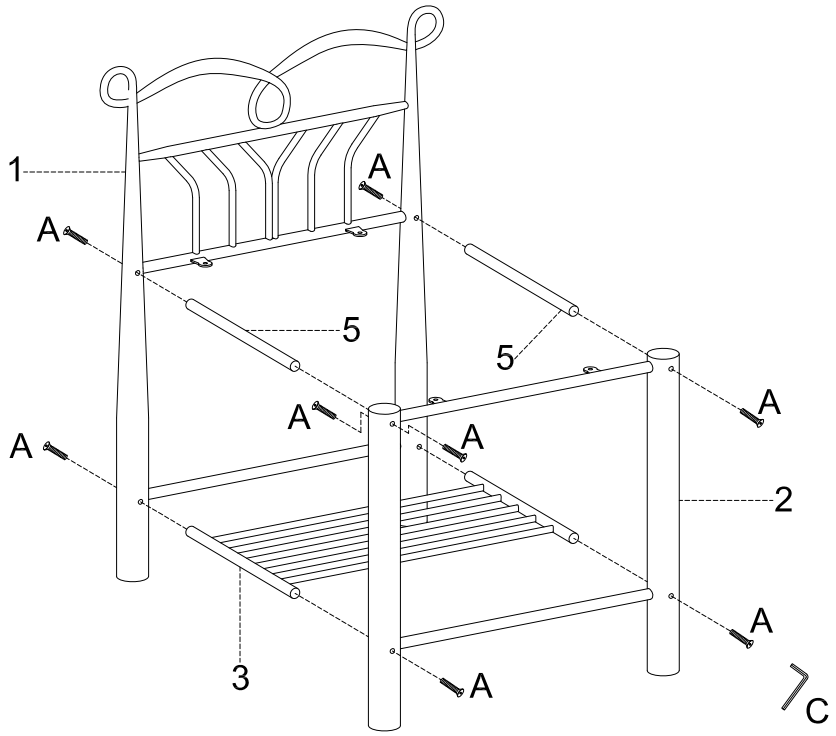
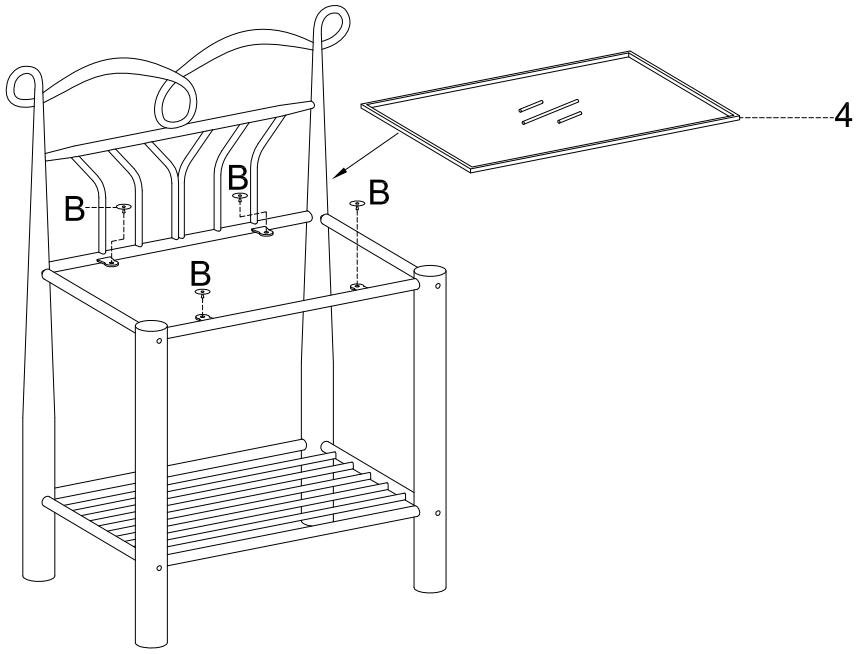
2